Série TKK

Chaînes porte-câbles en plastique résistant aux salissures

Les marques pour TSUBAKI KABELSCHLEPP GmbH sont légalement protégées en tant qu'enregistrement national ou international dans les pays suivants : tsubaki-kabelschlepp.com/trademarks

Sous réserve de modifications.

1 Pièces de raccord très courtes en acier

2 Maillons de chaînes en plastique

3 Grande longueur autoportante

4 Système de liaison articulé résistant à la poussière et aux copeaux

5 Surface lisse pour un fonctionnement optimal

6 Ouverture intérieure (type de construction 040)

7 Séparateurs et cloisons horizontales pour séparer les câbles

Propriétés

» Rigidité en torsion élevée
» Séparateurs optimisés pour la protection des câbles : Profil intérieur et extérieur arrondi
» Grande longueur autoportante
» Nouvelle construction résistant aux salissures des maillons de chaînes pour protéger de la poussière et des copeaux.
» Surface lisse pour fonctionnent optimal
» Maillon non ouvrable ou avec ouverture
» Éléments de raccord très courts
» Séparateurs fixes
» Système de course optimisé
» Stabilité latérale élevée
» Encombrement réduit pour petit espace

Positionnement des séparateurs optimisée pour la protection des câbles

Nouvelle conception de maillons repoussant la poussière,les copeaux et salissures

Éléments de raccord très courts

Sous réserve de modifications.

Série TKK | Aperçu

Série	Variante d'ouverture	Type d'entretoise	h_i [mm]	h_G [mm]	B_i [mm]	B_k [mm]	B_i- Cran [mm]	t [mm]	KR [mm]	Charge add. ≤ [kg/m]	Câble d_{max} [mm]
TKK39											
		020	39	50	39 – 99	60 – 120	–	39	46 – 95	10	31
		040	39	50	39 – 99	60 – 120	–	39	46 – 95	10	31

Sous réserve de modifications.

Série TKK | Aperçu

Config. autoportante			Config. replongeante			Répartition intérieure				Mouvement			Page
Course ≤ [m]	v_{max} ≤ [m/s]	a_{max} ≤ [m/s²]	Course ≤ [m]	v_{max} ≤ [m/s]	a_{max} ≤ [m/s²]	TS0	TS1	TS2	TS3	Accro à la verticale ou debout	Couchée sur le côté	Application circulaire	
4,8	3	9	120	2,5	9	•	•	–	–	•	•	•	228
4,8	3	9	–	–	–	•	•	–	–	•	•	•	229

Sous réserve de modifications.

TKK39

Pas de la chaîne
39 mm

Hauteur intérieure
39 mm

Largeur intérieure
39 – 99 mm

Rayons de courbure
46 – 95 mm

Types d'entretoises

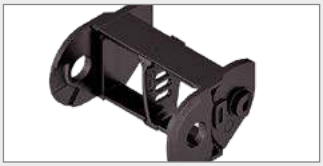

Type de construction 020 ..... Page **228**

Maillon non ouvrable

» Maillon en plastique non ouvrable faible poids avec une rigidité à la torsion particulière élevée.
» **Extérieur / intérieur :** non ouvrable.

Type de construction 040 ..... Page **229**

Maillon avec entretoise ouvrable

» Maillon en plastique faible poids avec une rigidité à la torsion particulière élevée.
» Entretoises peuvent s'ouvrir dans n'importe quelle position.
» **Intérieur :** ouvrable.

Câbles TRAXLINE® pour chaînes porte-câbles

Vous trouverez des câbles électriques très flexibles spécialement développés, optimisés et testés pour une utilisation dans les chaînes porte-câbles, sur **tsubaki-kabelschlepp.com/traxline**

Autres informations produits online

Instructions de montage et bien plus : Plus d'infos sur votre Smartphone ou sur **tsubaki-kabelschlepp.com/downloads**

Configurez ici votre chaîne porte-câbles : **online-engineer.de**

Sous réserve de modifications.

TKK39 | Dimensions de montage

Configuration autoportante

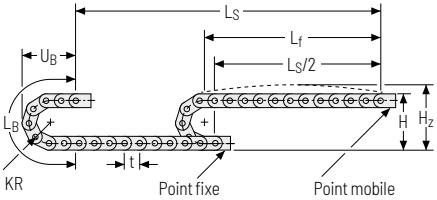

KR [mm]	H [mm]	H_z [mm]	L_B [mm]	U_B [mm]
46	142	172	222	149
58	166	196	260	161
70	190	220	298	173
95	240	270	376	198

Abaque des chargespour longueur autoportante
en fonction de la charge additionnelle.

Pour les courses plus longues, une flèche de la chaîne porte-câbles est techniquement admissible au cas par cas.

Poids propre de la chaîne q_k = 1,56 kg/m. Avec une largeur intérieure différente, la charge additionnelle maximale change.

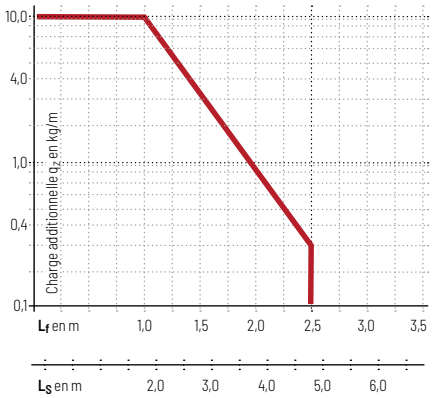

Vitesse
jusqu'à 3 m/s

Accélération
jusqu'à 9 m/s²

Course
jusqu'à 4,8 m

Charge additionnelle
jusqu'à 10 kg/m

Configuration replongeante

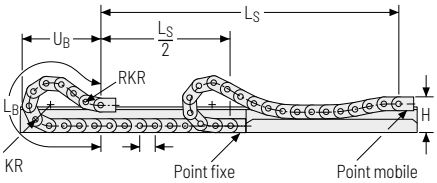

KR [mm]	H [mm]	n_{RKR}	L_B [mm]	U_B [mm]
46	142	0	222	149
58	150	2	405	196
70	150	3	551	257
95	150	4	770	341

Vitesse
jusqu'à 2,5 m/s

Accélération
jusqu'à 9 m/s²

Course
jusqu'à 120 m

Charge additionnelle
jusqu'à 10 kg/m

La chaîne porte-câbles replongeante doit être guidée dans un canal. Voir page 850.

Pour une application replongeante, l'utilisation de patins de glissement est indispensable.

Pour une disposition replongeante, seul le type de construction 020 doit être utilisé.

Sous réserve de modifications.

TKK39.020 | Dimensions · Caractéristiques techniques

Type d'entretoise 020 – maillon non ouvrable

» Maillon en plastique faible poids avec une rigidité à la torsion particulière élevée.
» **Extérieur / intérieur :** non ouvrable.

Montage entretoise tous les maillons de chaîne **(VS : montage intégral)**

B_i 39 – 99 mm

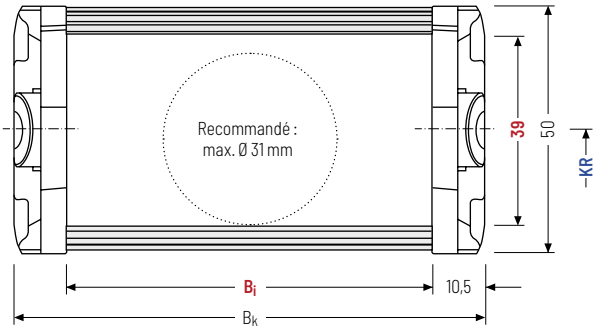

Le diamètre maximal des câbles dépend fortement du rayon de courbure et du type de câble souhaité. Veuillez nous contacter.

Calcul de la longueur de la chaîne

Longueur de la chaîne L_k

$$L_k \approx \frac{L_S}{2} + L_B$$

Longueur de la chaîne L_k arrondie au pas de la chaîne t

h_i [mm]	h_G [mm]	B_i [mm]				B_k [mm]	KR [mm]				q_k [kg/m]
39	50	39	59	74	99	B_i + 21	46	58	70	95	1,29 – 1,71

Exemple de commande

TKK39	.	020	.	74	.	70	-	1950		VS
Série		Type d'entretoise		B_i [mm]		KR [mm]		L_k [mm]		Pos. entretoises

Sous réserve de modifications.

TKK39.040 | Dimensions · Caractéristiques techniques

Type d'entretoise 040 – avec entretoise ouvrable à l'intérieur

» Maillon en plastique faible poids avec une rigidité à l a torsion particulière élevée à la torsion.
» Les entretoises peuvent s'ouvrir dans n'importe quelle position.
» **Intérieur :** ouvrable.

Montage entretoise tous les maillons de chaîne **(VS : montage intégral)**

B_i 39 – 99 mm

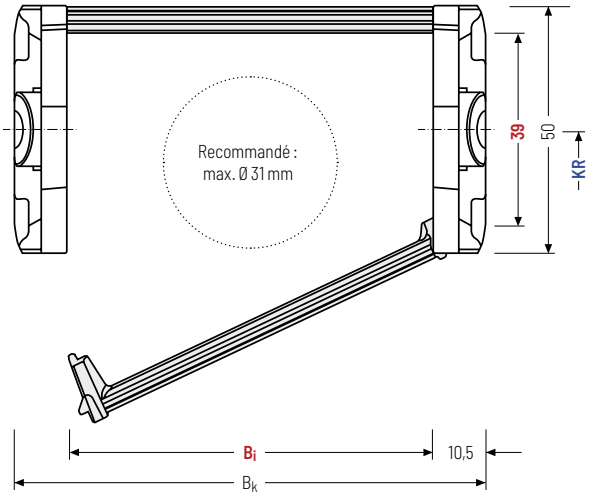

Le diamètre maximal des câbles dépend fortement du rayon de courbure et du type de câble souhaité. Veuillez nous contacter.

Calcul de la longueur de la chaîne

Longueur de la chaîne L_k

$$L_k \approx \frac{L_S}{2} + L_B$$

Longueur de la chaîne L_k arrondie au pas de la chaîne t

h_i [mm]	h_G [mm]	B_i [mm]				B_k [mm]	KR [mm]				q_k [kg/m]
39	50	39	59	74	99	B_i + 21	46	58	70	95	1,29 – 1,72

Exemple de commande

TKK39	.	040	.	74	.	70	-	1950		VS
Série		Type d'entretoise		B_i [mm]		KR [mm]		L_k [mm]		Pos. entretoises

Sous réserve de modifications.

Systèmes de séparateurs

Les séparateurs sont montés sur chaque entretoise de liaison soit un maillon sur deux en standard.

Les séparateurs complets (séparateurs avec cloison horizontale) sont mobiles transversalement **(version A)**.

Pour des applications avec accélération latérale et application avec la chaine porte câble sur chant (retournée à 90°), les séparateurs peuvent être facilement fixée sur l'entretoise.

les cames de blocage s'enclenchent dans le profilé d'arrêt des entretoises **(version B)**.

Système de séparateurs TS0 sans cloison horizontale

Vers.	a_T min [mm]	a_x min [mm]	a_c min [mm]	a_x Cran [mm]	n_T min
A	5	10	7	–	–
B*	9,5	10	7	2	–

* pas le type de construction 020

Les séparateurs sont mobiles dans la section transversale.

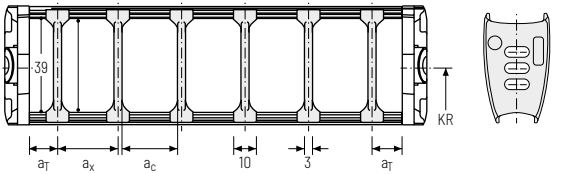

Système de séparateurs TS1 avec cloison horizontale continue*

Vers.	a_T min [mm]	a_x min [mm]	a_c min [mm]	a_x Cran [mm]	n_T min
A	5	10	7	–	2
B	9,5	10	7	2	2

* pas le type de construction 020

Les séparateurs sont mobiles dans la section transversale.

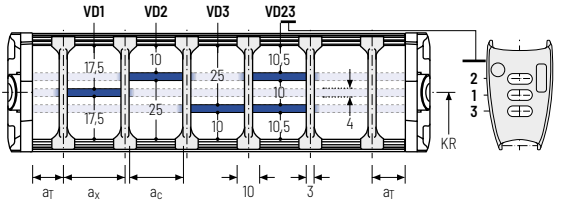

Exemple de commande

TS1 . A . 3 - VD1
⋮
- VD3

Système de séparateurs | Version | n_T | Cloison horizontales

Veuillez saisir la désignation du système de séparateurs **(TS0, TS1 ...)**, la version ainsi que le nombre de séparateurs par section transversale [n_T].

En cas d'utilisation avec des systèmes de séparateurs avec cloisons horizontales **(TS1)** veuillez indiquer également les positions [par ex. VD1] de la bande du point mobile de gauche. Vous pouvez ajouter un schéma à votre commande.

Sous réserve de modifications.

Éléments de raccord – acier

Les pièces de raccord en acier peuvent être raccordées **par le haut ou par le bas**. Le type de raccord peut être modifié en changeant la position de l'élément de fixation.

Point mobile

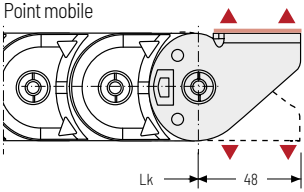

Point fixe

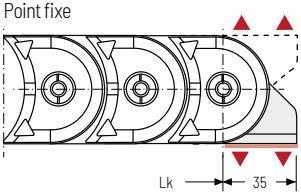

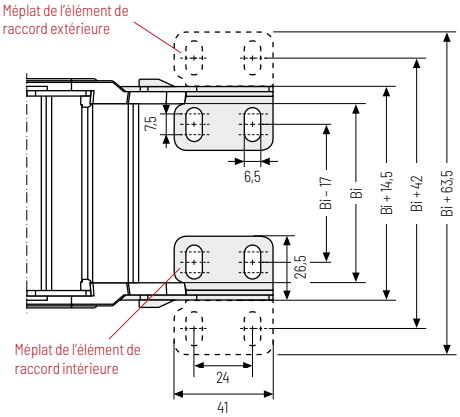

▲ Possibilités de montage

Point de fixation
- **F** – Point fixe
- **M** – Point mobile

Type de fixation
- **A** – Surface de raccord extérieure
- **I** – Surface de raccord intérieure

Méplat de l'élément de raccord
- **A** – Fixation vers l'extérieur (standard)
- **I** – Fixation vers l'intérieur

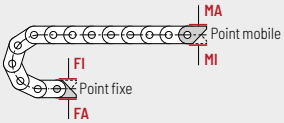

Exemple de commande

acier	.	F	A	I
acier	.	M	A	I
Élément de raccord		Point de fixation	Type de fixation	Méplat de raccord

Nous recommandons d'utiliser des décharges de traction au niveau de point mobile et du point fixe. Voir à partir de la page 908.

Autres informations produits online

Instructions d'assemblage et bien plus : Plus d'infos sur votre Smartphone ou sur **tsubaki-kabelschlepp.com/downloads**

Configurez ici votre chaîne porte-câbles : **online-engineer.de**

Sous réserve de modifications.